ŘEZ A-A'

V MÍSTĚ HLAVNÍ VAZBY

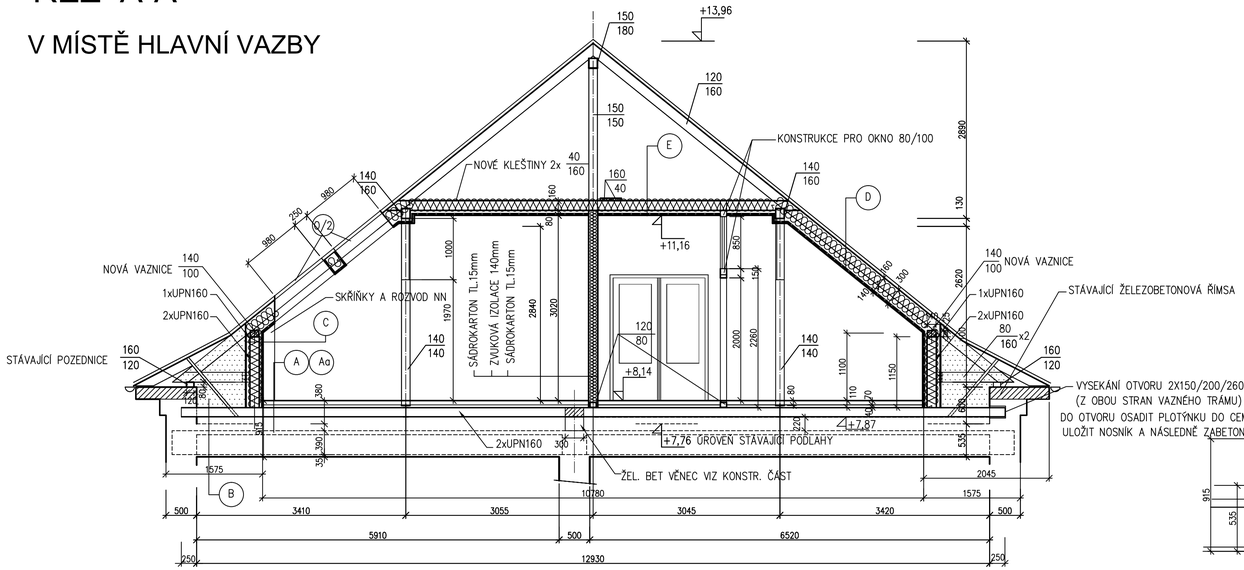

DETAIL

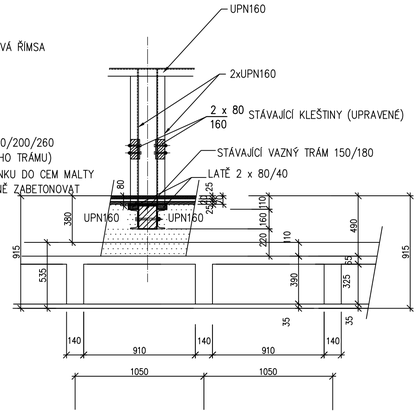

SKLADBA KONSTRUKCÍ

"A"
- LINO
- PENETRACE A STĚRKA
- CETRIS DESKY 2x12mm
- KROČEJOVÁ IZOLACE TL. 25mm
- DŘEVOŠTĚPKOVÉ DESKY (NAPŘ OSB) TL.25mm
- OCELOVÁ KONSTRUKCE PODLAHY
- FOUKANÁ IZOLACE NAPŘ. CLIMATIZÉR PLUS
- PÁRORÁBRANA
- ŽELEZOBETONOVÁ KONSTRUKCE STROPU
- PODBITÍ DŘEVĚNÝMI DESKAMI A RÁKOS S OMÍTKOU

"B"
- FOUKANÁ IZOLACE NAPŘ. CLIMATIZÉR PLUS
- OCELOVÁ KONSTRUKCE PODLAHY
- FOUKANÁ IZOLACE NAPŘ. CLIMATIZÉR PLUS
- ODSTRANĚNÍ BETONOVÉ MAZANINY A ŠKVÁROVÉHO NÁSYPU TL.110mm
- PÁRORÁBRANA
- ŽELEZOBETONOVÁ KONSTRUKCE STROPU
- PODBITÍ DŘEVĚNÝMI DESKAMI A RÁKOS S OMÍTKOU

"C"
- SÁDROKARTON EI 30/D1 TL.15 mm
- TEPELNÁ IZOLACE MIN. VLNA TL 160 mm
- OCELOVÁ KONSTRUKCE STĚNY
- PAROTĚSNÁ FOLIE NAPŘ. JUTAFOL N
- SÁDROKARTON EI 30/D1 TL.15 mm

"D"
- STŘEŠ. KRYTINA –KERAMICKÁ TAŠKA
- STŘEŠNÍ LATĚ A KONTRALATĚ
- PAROPROPUSTNÁ FOLIE PE
- KROKEV 120/160 mm
- TEPELNÁ IZOLACE MIN. VLNA TL. 260 mm
- PAROTĚSNÁ FOLIE NAPŘ. JUTAFOL N
- SÁDROKARTON EI 30/D1 TL.15 mm

"E"
- KLEŠTINA 160/80 mm
- TEPELNÁ IZOLACE MIN. VLNA TL. 260 mm
- PAROTĚSNÁ FOLIE NAPŘ. JUTAFOL N
- SÁDROKARTON EI 30/D1 TL.15 mm

"Aa"
- KERAMICKÁ DLAŽBA + SPÁROVÁNÍ
- LEPÍCÍ TMEL
- PENETRACE + HYDROIZOLAČNÍ STĚRKA
- CETRIS DESKY 2x12mm
- KROČEJOVÁ IZOLACE TL. 10mm
- DŘEVOŠTĚPKOVÉ DESKY (NAPŘ OSB) TL.25mm
- OCELOVÁ KONSTRUKCE PODLAHY
- FOUKANÁ IZOLACE NAPŘ. CLIMATIZÉR PLUS
- PÁRORÁBRANA
- ŽELEZOBETONOVÁ KONSTRUKCE STROPU
- PODBITÍ DŘEVĚNÝMI DESKAMI A RÁKOS S OMÍTKOU

Revize	Revizi provedl	Datum revize
–	–	–

PROJEKTY VODAM s.r.o.
Gočárova 158, 753 01 Hranice
tel.: 581 607 107, fax: 581 604 878
E-mail: vodam@vodam.cz
www.vodam.cz

HIP	ING. PETR MATUŠKA	DATUM	
ZODPOVĚDNÝ PROJEKTANT	ING. PETR MATUŠKA	LEDEN 2017	
VYPRACOVAL	ING. BLANKA VYBÍRALOVÁ	AUTORIZAČNÍ PODPIS	
TECHNICKÁ KONTROLA			
ZADAVATEL	MĚSTYS HUSTOPEČE NAD BEČVOU	ZAK. ČÍSLO	04.181
OKRES	PŘEROV	ARCH. ČÍSLO	2133
KRAJ	OLOMOUCKÝ	MĚŘÍTKO	1:50
PROJEKT	HUSTOPEČE NAD BEČVOU REKONSTRUKCE ZŠ, II.ETAPA		PARÉ
OBJEKT			STUPEŇ RD
PŘÍLOHA	ŘEZ A – A, V MÍSTĚ HLAVNÍ VAZBY		ČÍSLO PŘÍLOHY D-1.1.3